GM2380 移动显示屏

规格书

MTK8788

目

录

一、尺 寸 图…… 1

二、屏幕参数…… 2

三、触摸参数…… 3

四、硬件配置…… 4

五、机身参数…… 5

六、装箱清单…… 6

七、部件装箱示意图…… 6

八、部件安装示意图…… 7

九、渲染图……8

一、尺寸图

二、屏幕参数

面板类型	A-si TFT-LCD　VA 技术
面板尺寸	23.8 英寸
分 辨 率	1920(RGB)×1080, FHD

可视角度	89/89/89/89 (Typ.) (CR≥10)
显示区域	527.04(H) × 296.46(V) (mm)
显示比例	16：9
背光类型	LED
显示亮度	300 cd/m² (Typ.)
帧频率	60Hz
支持颜色	16.7M，72%NTSC
对比度	4000 : 1 (Typ.) (透射)
默认色温	6500
显示模式	AMVA，常黑显示，透射式
曲率	平面

三、触摸参数

触摸技术	投射式电容技术
触摸方案	G+G
通道数	34 x 60
触摸点数	10 点有效触摸
触摸介质	手指或者电容触摸笔
触摸精度	≦2mm
响应时间	≦10ms
驱动方式	免驱
触摸接口	USB
盖板表面处理	无

表面硬度	≥7H
工作电压	5V
数据输出方式	坐标输出

四、主板配置

MI-GM92　MTK8788	
操作系统	安卓
系统版本	Android 12
操作方式	电容触控/蓝牙遥控
CPU	八核 Cortex-A73+ Quad-core Cortex-A53
GPU	ARM Mali-G72 MP3 700MHz
内存 RAM	DDR 4GB/6GB/8GB
存储 ROM	EMMC 64GB/128G
网络支持	WIFI-2.4G/5G
Bluetooth	4.2
HDMI	1 组 HDMI-IN 接口
USB	1 个 USB-2.0 高速（HS）接口
TYPE-C 接口	支持 USB OTG，用于设备升级

五、电池参数

型号	锂电池
容量	5000mAh
电压	11.1V

充电时间	3 小时
续航时间	3 小时

六、机身参数

机身颜色	白色
边框材质	ABS
机身材质	ABS+6063（金属喷涂）
表面材质	钢化玻璃
摄像头	外置 300W/500W/800W 定焦带双拾音孔 （选配）
喇叭	4Ω5W*2
机身尺寸	横屏 1270x545x400mm
显示器尺寸	545x325x60mm
支撑杆尺寸	1142x138x212mm
包装尺寸	840x540x240mm
包装材质	中性加厚插口式纸箱+保丽龙泡沫箱
净重/毛重	13KG/16.5KG
使用环境	温度-0℃~55℃/湿度 10%RH~90%RH
存储环境	温度-5℃~60℃/湿度 10%RH~90%RH

七、装箱清单

整机	1 台
适配器	13.5V-6A　100-240V~50/60Hz 2.0A MAX
电源线	1 根

支撑杆固定螺丝	M4x20 内六角组合螺丝 x4
扳手	4mm 六角螺丝扳手 x1
保修卡/合格证	1 份
安装说明书	1 份
摄像头	1 个（选配）

八、安装说明

安 装 说 明 书

安装工具

我们的产品安装很简单，不须要专业安装人员，只需您有如下工具，安装步骤就可以轻松搞定。

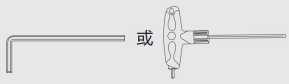

4mm六角扳手

十字螺丝刀

机密螺丝M8x8
数量1
锁支撑杆位置

内六角组合螺丝M4x20
数量4
锁底座位置

Pb3 x8 螺丝
数量1
锁底座位置

包装部件清单

支撑杆

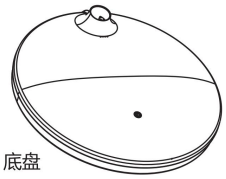

底盘

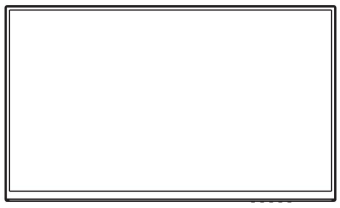

闺蜜机显示屏

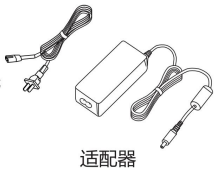

电源线

适配器

安装步骤

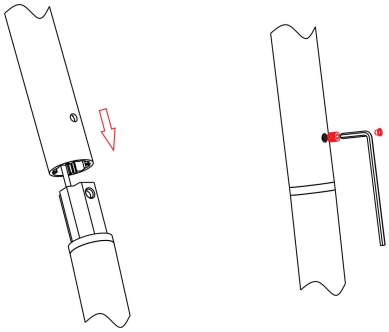

①、将支撑杆上端装入转接件中，箭头所示方向用
4mm六角扳手将六角M8螺丝锁入，装入硅胶帽

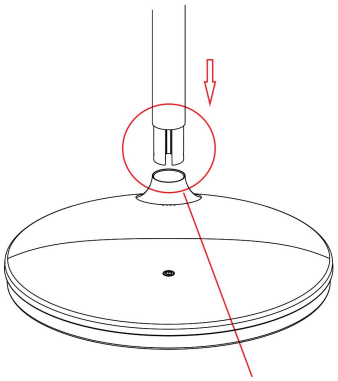

②、将支撑杆插入底盘中，方向如图所示

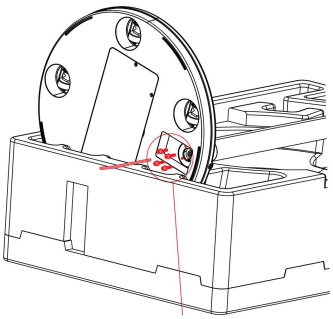

③、将底盘放入保丽龙凹槽内，用4mm六角扳手
将内六角M4螺丝锁入底盘内如图所示最后将
供电插头插好，用PB3螺丝锁好盖子

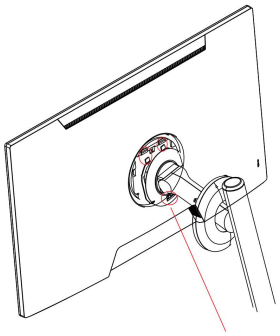

④、将支撑杆装入显示屏中,如图所示

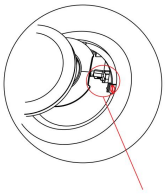

⑤、将USB-C电源线插入
母座中,如图所示

15:00 2024/02/22
首页
收藏
排行榜
音乐
商店
设置
VIP专区
播放记录
设置
频道
个人中心

±30°
右边旋转90°
升降高度
170mm
前后角度倾斜
左右旋转
高度调整

15:00 2024/02/22
首页
收藏
排行榜
音乐
商店
设置
SOUL
AVATAR
阿凡达
VIP专区
播放记录
设置
频道
个人中心